Kompakter Hochstromtrafo

Compact high current transformer

Kundenwunsch

Zur präzisen Messung unserer Kabel brauchen wir einen Prüfstrom von über 200 A. Der Transformator, der diesen Strom liefert, soll überlastsicher gebaut sein, falls defekte Kabel geprüft werden. Die Anschlüsse sollen auf Klemmen gelegt werden.

customer's demand

To do a precise measurement of our cables, we need a test current of over 200 A. The transformer that should generate this current should be built overload proof in case of defect cables. The connectors should be on terminals.

Lösung

Wir bauen einen Hochstromtransformator in würfelförmiger Geometrie und verwenden spezielles EI-Trafoblech. Dadurch begrenzt das Streufeld bei Überlast den Kurzschlussstrom. Zusätzlich schützt noch eine Temperaturüberwachung gegen Überlast. Durch die galvanische Trennung erreicht man SELV Sicherheitskleinspannung auf der Hochstromseite.

solution

We build a high current transformer in cubic geometry and use special EI metal sheets. Due to this the strayfield can limit the short-circuit current during overload. Additionally there is a temperature monitoring to protect against overload. The galvanic separation makes it possible to reach the SELV safety small voltage on the high current side.

Technische Daten

Primär: 230 V
Sekundär: 4,3 V
Leistung: 1000 VA
Strom: 233 A
Frequenz: 50 Hz

technical data

primary: 230 V
secondary: 4,3 V
power: 1000 VA
current: 233 A
frequency: 50 Hz

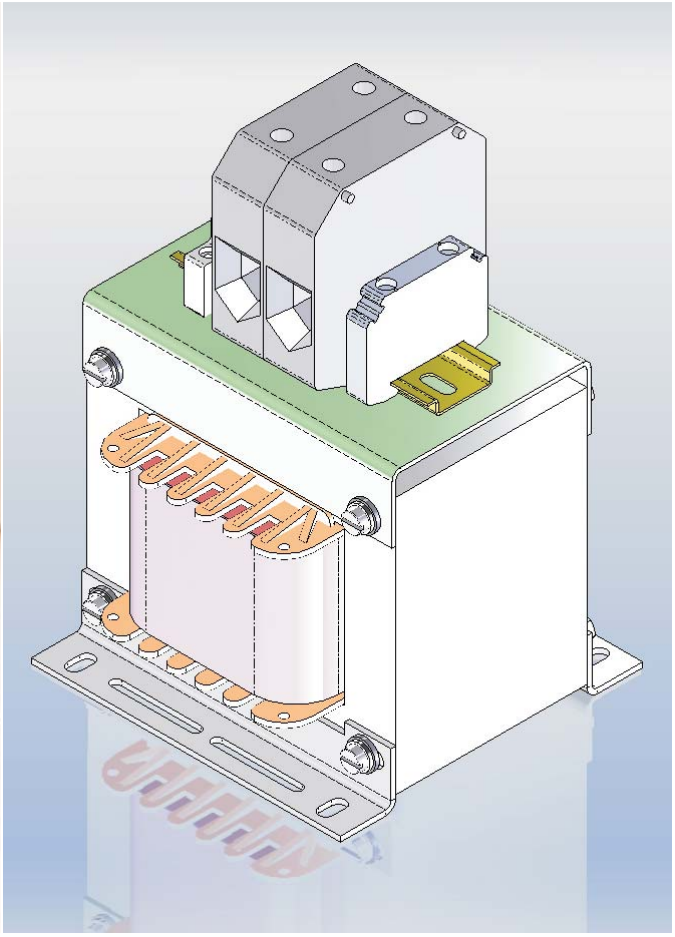

BV 17010003

Tauscher Transformatorenfabrik GmbH
Gewerbegebiet Neureut
D - 94078 Freyung

Tel.: +49 (0) 8551/91696-0
Fax: +49 (0) 8551/91696-198

E-Mail: info@tauscher.com
Internet: www.tauscher.com

Stand: 07/2015

Copyright © 2015 Tauscher Transformatorenfabrik GmbH