Tauscher Transformatoren

Schaltnetzteilübertrager EE 20 (EF 20) offen 10VA bis 35VA

transformer for SMPS EE 20 (EF 20) open 10VA up to 35VA

Ausführung	HF-Transformator nach IEC/EN61558-2-17 für Schaltnetzteile HF-Trafo, HF-Übertrager, Ferrittrafo, Schaltnetzteiltrafo	switched mode power supply transformer according to IEC EN61558-2-17 for SMPS,HF-transformer, ferrite transfo performance
Anwendung	geeignet als HF-Transformator für Power Integrations (TOPSWITCH,TINYSWITCH), Advanced Techology und ST(VIPer). HF Drossel kann auch gebaut werden.	for Power Integrations (TOPSWITCH, TINYSWITCH) Advanced Techology and ST(VIPer). types can also be constructed as an HF choke. application
Spannungen	nach Kundenwunsch, auch mehrere Eingangs- und Ausgangsspannungen möglich.	to customer demand, also more input and output voltages are possible voltages
Frequenz	20 kHz bis 300 kHz, Sondertypen bis 500 kHz	20 kHz to 300 kHz, extra types to 500 kHz frequency
Kernmaterial	N87 oder PL7 für hohe Leistungen, bei anderem Material geringe Leistung	N87 oder PL7 for high power, with other material less power core material
Isolationsklasse	F (155°C) für getränkte und B(130°C) für vergossene Bauteile	F (155°C) for lacquered and B(130°C) for potted components insulation class
Temperatur	Umgebung 40°C, höhere Umgebungstemperatur reduziert die Leistung	ambient 40°C, higher temperatures decreases the secondary power temperature
Schutzklassen	Brandschutzklasse UL94V0, IP00 nach DIN 40 050	fire class UL94V0, IP00 according to DIN 40 050 protective class
Wicklung	mit Lackdraht, HF-Litze, Folie oder dreifach isolierten Furukawa Draht, verschachtelter Aufbau für optimale magnetische Kopplung	with lacquered copper wire, HF-litz wire, foil or triple insulated Furukawa wire, interlaced construction for best magnetic coupling winding
Bauart	vakuumgetränkt (offene Version) mit Klasse H Imprägnierlack oder vakuumvergossen im Gehäuse	vacuum varnished (open types) with class H impregnation varnish or vacuum potted in a case construction
Anschlüsse	Print, SMD Version oder freie Drahtenden	Print, SMD or with free wires construction terminals
Sicherheit	Randabstand zur Einhaltung von Luft- und Kriechstrecken. Abschirmung möglich, übertragbare Leistung wird reduziert	margins for air- and creepage-distance screening possible, secondary power will decrease safety

Type type	Bautyp type size	Frequenz frequency	Leistung / power - N87 / PL7 Sperrwandler flyback	Durchflußwandler forward	Gegentaktwandler push-pull	Gewicht Cu weight	Gesamt total weight
TEO	EE 20	25 kHz	10VA	12VA	17VA	4 g	13 g
TEO	EE 20	50 kHz	16VA	18VA	26VA	4 g	13 g
TEO	EE 20	100 kHz	20VA	25VA	35VA	4 g	13 g

Technische Änderungen und Verbesserungen vorbehalten.
Alle Angaben sind Richtwerte,
Abweichungen können möglich sein.

Technical changes and optimisation reserved.
All details are guide values, variations are possible.
Other dimensions and technical changes on request.

CE

ISO 9001 certified

class H 180° C Impregnation

Gefahrstoff - Frei nach WEEE - RoHS

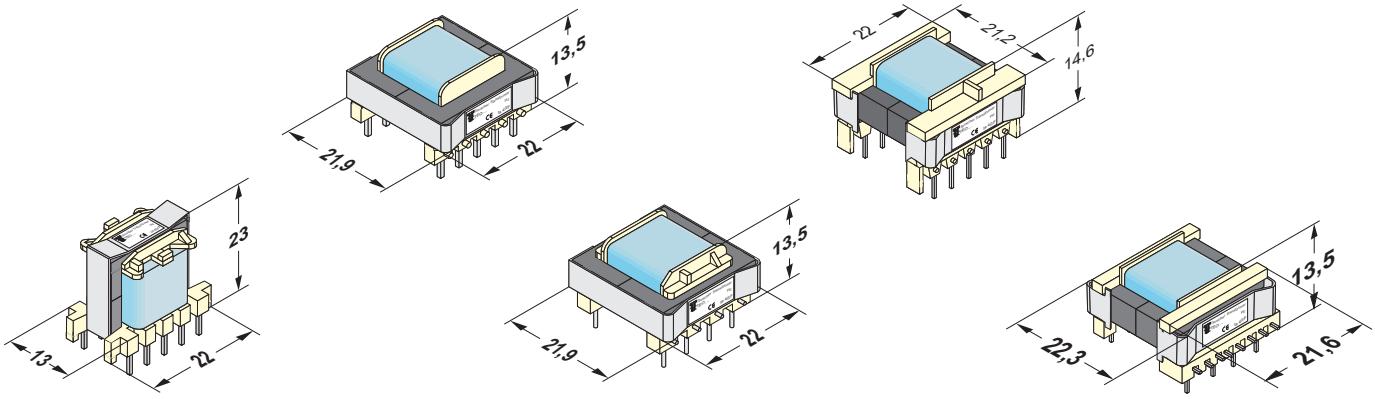

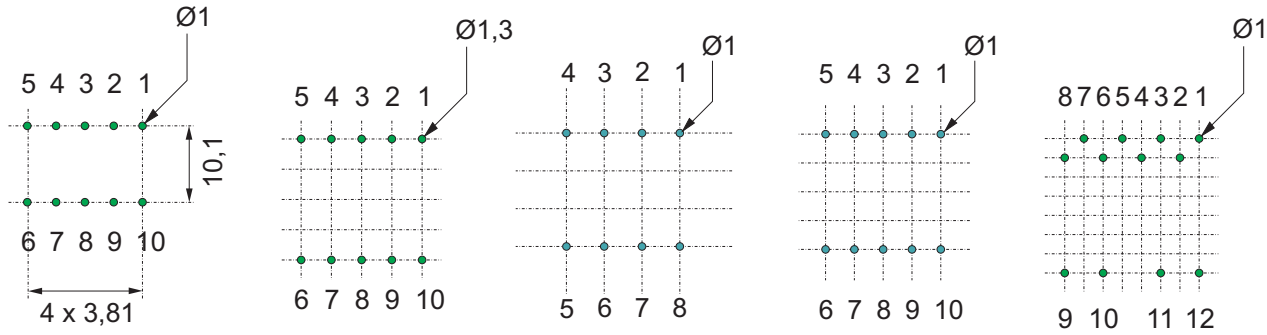

Ansicht auf Montageseite
Stiftquerschnitt = 0,6 x 0,6 mm
Stiftlänge = 3,5 mm

Ansicht auf Montageseite
Raster = 4 mm
Stiftquerschnitt = 0,75 x 0,75 mm
Stiftlänge = 6,5 mm

Ansicht auf Montageseite
Raster = 5 mm
Stiftquerschnitt = Ø 0,6 mm
Stiftlänge = 4 mm

Ansicht auf Montageseite
Raster = 3,81 mm
Stiftquerschnitt = Ø 0,6 mm
Stiftlänge = 3,5 mm

Ansicht auf Montageseite
Raster = 2,54 mm
Stiftquerschnitt = Ø0,6 mm
Stiftlänge = 5 mm

Tauscher Transformatorenfabrik GmbH
Gewerbegebiet Neureut
D - 94078 Freyung

Tel.: +49 (0) 8551/91696-0
Fax: +49 (0) 8551/91696-198

E-Mail: info@tauscher.com
Internet: www.tauscher.com

Stand: 10/2008

Copyright © 2008 Tauscher Transformatorenfabrik GmbH