Luftspulen
Leistungsanwendung

air inductor
power application

Anwendung
Luftdrossel für Bahntechnik,
Messtechnik, Sensorik,
Reaktanzspulen, Schutzdrosseln,
Antennenspulen, Abgleichspulen

application
air-core choke for railway technology,
measurement, sensoric,
current limiting reactor, protective reactor,
aerial coils, balance coils

CE

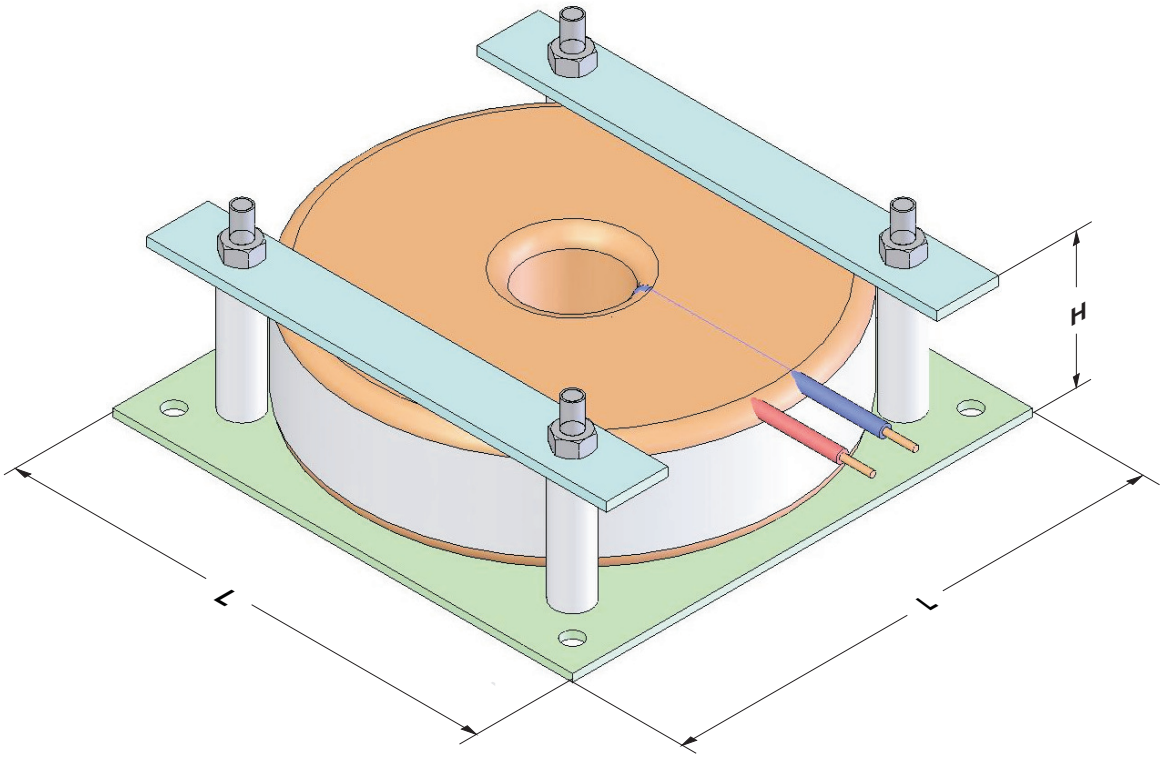

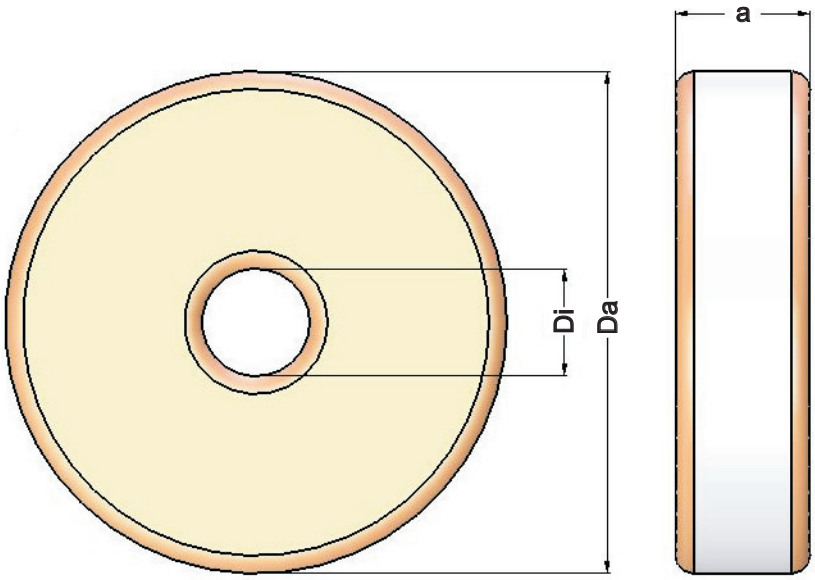

Tauscher Transformatorenfabrik GmbH Gewerbegebiet Neureut D - 94078 Freyung	Tel.: +49 (0) 8551/91696-0 Fax: +49 (0) 8551/91696-198	info@tauscher.com www.kundenspezifische-transformatoren.de

Stand: 01/2008

Copyright © 2008 Tauscher Transformatorenfabrik GmbH